第７回川口市中学校ソフトテニス研修大会
【ダンロップカップ】

Ｈ２３．５．７

＜女子対戦表＞

◎ 予選リーグ

Ａブロック		1	2	3	4	順位
1	芝　東		③	③	②	１位
2	南	0		②	1	３位
3	榛　松	0	1		0	４位
4	北	1	②	③		２位

Ｂブロック		1	2	3	4	順位
1	岸　川		0	1	0	４位
2	安　行	③		③	③	１位
3	東	②	0		1	３位
4	西	③	0	②		２位

Ｃブロック		1	2	3	4	順位
1	戸　塚		②	②	1	３位
2	在　家	1		0	1	４位
3	安行東	1	③		②	１位
4	仲　町	②	②	1		２位

Ｄブロック		1	2	3	4	順位
1	上青木		②	②	1	２位
2	芝　西	1		0	0	４位
3	青　木	1	③		0	３位
4	元　郷	②	③	③		１位

Ｅブロック		1	2	3	4	順位
1	戸塚西		③		③	１位
2	芝　園	0			0	３位
3	芝					
4	領　家	0	③			２位
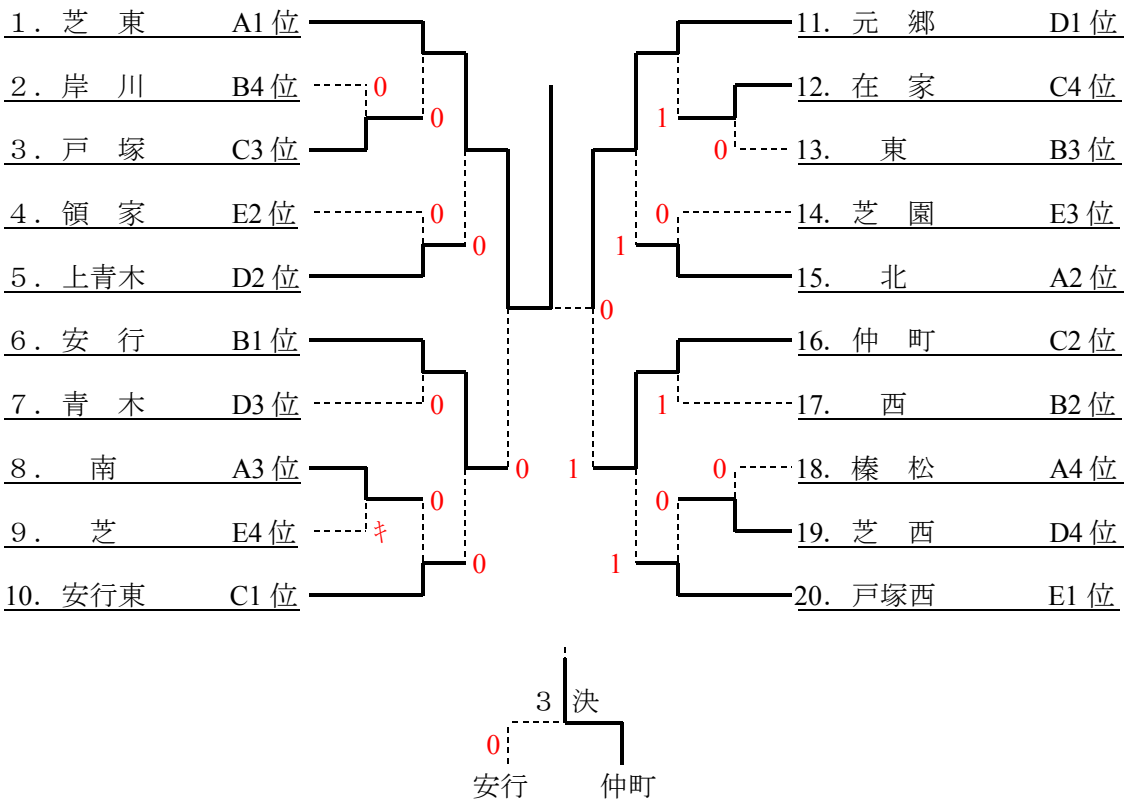
◎ トーナメント